USER AND MAINTENANCE MANUAL
MANUAL DE USO Y MANTENIMIENTO

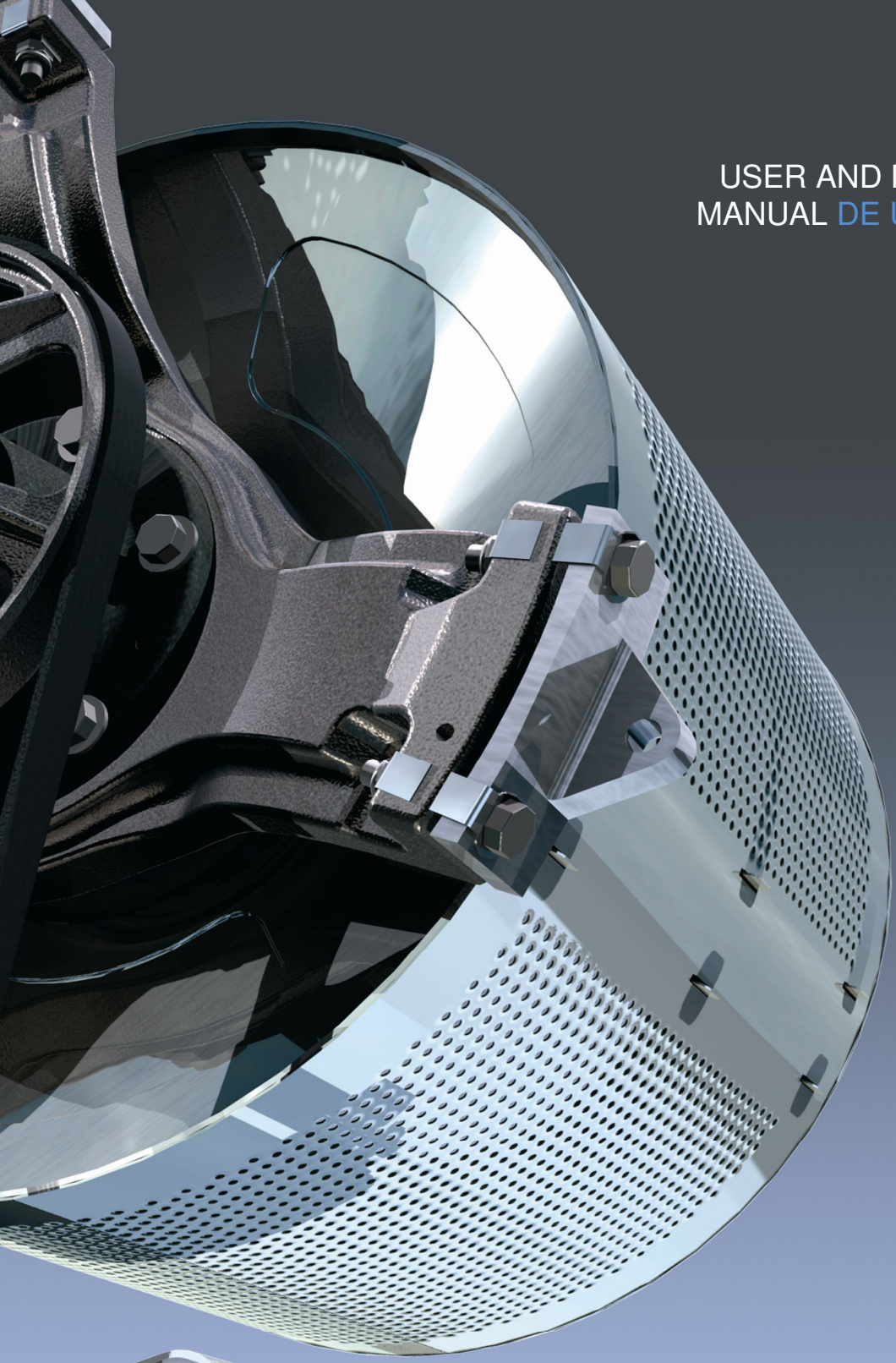

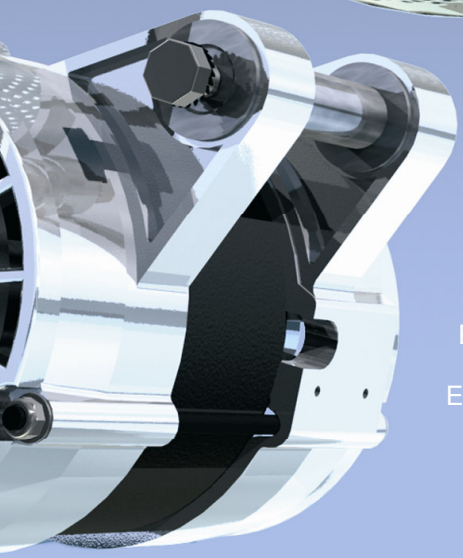

ESWH-60 M / ESWH-30 M / ESWH-40 M / ESWH-60 M
ESWH-60 MC / ESWH-30 MC / ESWH-40 MC / ESWH-60 MC
ESWM-60 M / ESWM-30 M / ESWM-40 M / ESWM-60 M
ESWM-60 MC / ESWM-30 MC / ESWM-40 MC / ESWM-60 MC

ADC

Ecosmart
www.amdry.com

P628211000-00

GR		A				B			
MD		**ESWH-25**	**ESWH-30**	**ESWH-40**	**ESWH-60**	**ESWM-25**	**ESWM-30**	**ESWM-40**	**ESWM- 60**
DC	litres	100	130	180	250	100	130	180	250
CM	Lb	25	30	40	60	25	30	40	60
SP1	r.p.m.	50	50	47	45	50	50	47	45
SP2	rpm	500	500	475	450	500	500	475	450
SP3	r.p.m.	1000	1000	950	900	820	760	760	714
SP4	rpm	800	800	750	700	820	760	760	714
LV1	mm	70	75	85	95	70	75	85	95
LV2	mm	90	105	115	125	90	105	115	125
LV3	mm	110	135	145	155	110	135	145	155
LV4	mm	130	165	175	185	130	165	175	185
LV5	mm	180	225	240	260	180	225	240	260

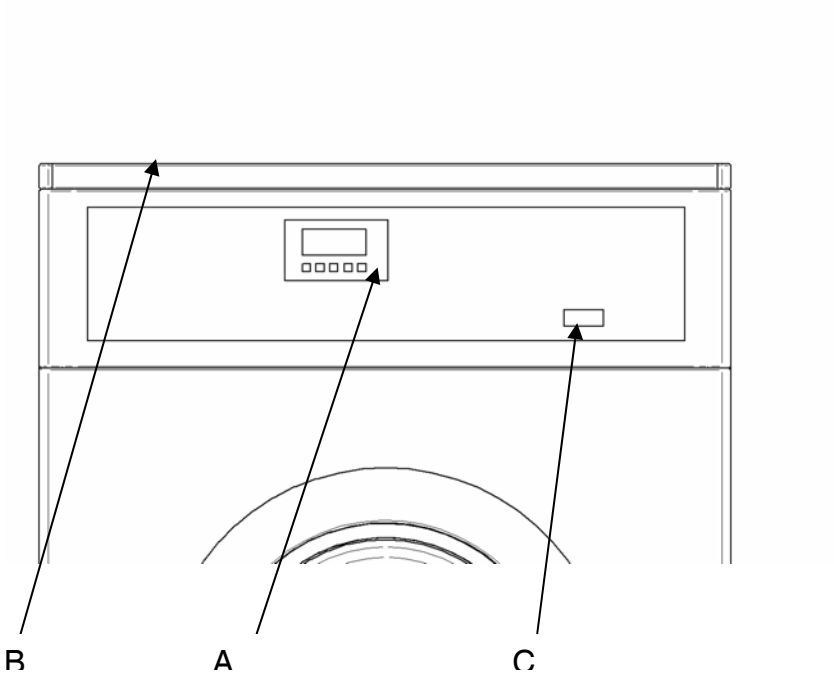
B
A
C

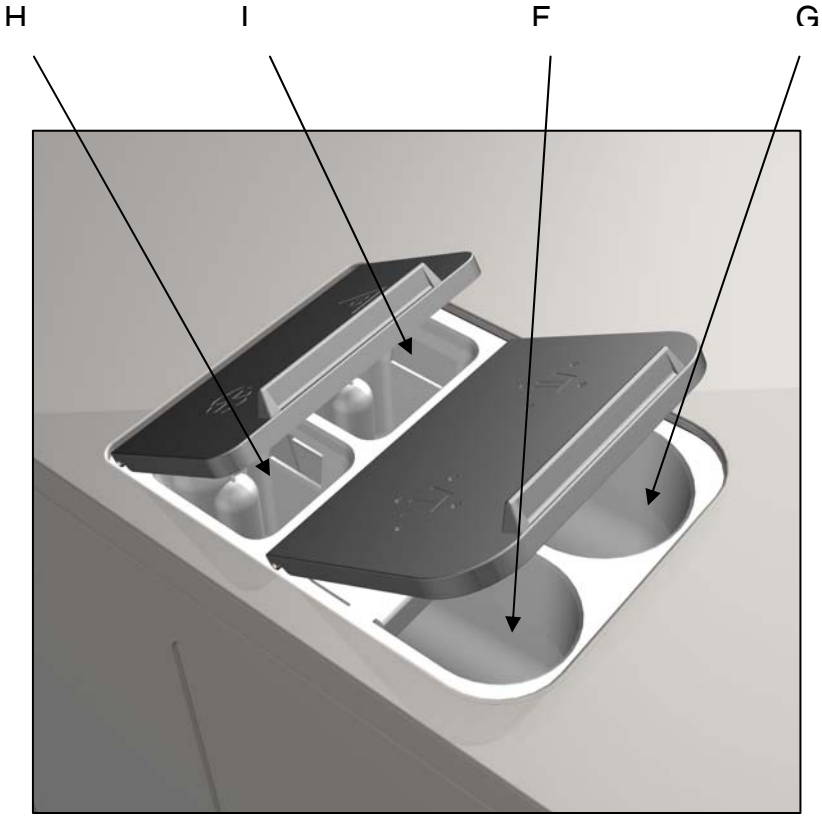
H
I
F
G

P1							
PH	1	2	3	4	5	6	7
BL	1	2	3	3	4	5	6
SP	1	1	1	1	2	1	3
LV	1	1	3	3	---	3	---
ºC ºF	40 104	90 194	--- ---	--- ---	--- ---	--- ---	--- ---
TM(min)	6	12	3	3	2	3	6
MT	1	1	1	1	---	1	---

P2							
PH	1	2	3	4	5	6	7
BL	7	9	3	3	4	5	6
SP	1	1	1	1	2	1	3
LV	1	1	3	3	---	3	---
ºC ºF	30 86	60 140	--- ---	--- ---	--- ---	--- ---	--- ---
TIME(min)	6	15	3	3	2	3	6
MOTION	1	1	1	1	---	1	---

P3							
PH	1	2	3	4	5	6	7
BL	8	11	3	3	4	5	6
SP	1	1	1	1	2	1	3
LV	1	1	3	3	---	3	---
ºC ºF	--- ---	30 86	--- ---	--- ---	--- ---	--- ---	--- ---
TIME(min)	6	12	3	3	2	3	6
MOTION	1	1	1	1	---	1	---

P4							
PH	1	2	3	4	5	6	7
BL	8	12	3	3	4	5	6
SP	1	1	1	1	2	1	3
LV	1	1	3	3	---	3	---
ºC ºF	--- ---	--- ---	--- ---	--- ---	--- ---	--- ---	--- ---
TIME(min)	6	12	3	3	2	3	6
MOTION	1	1	1	1	---	1	---

P5							
PH	1	2	3	4	5	6	7
BL	13	15	19	19	4	20	21
SP	1	1	1	1	2	1	3
LV	2	2	3	3	---	3	---
ºC ºF	30 86	60 140	--- ---	--- ---	--- ---	--- ---	--- ---
TIME(min)	6	15	3	3	2	3	4
MOTION	1	1	1	1	---	1	---

P6							
PH	1	2	3	4	5	6	7
BL	14	18	19	19	4	20	21
SP	1	1	1	1	2	1	3
LV	2	2	3	3	---	3	---
ºC ºF	--- ---	--- ---	--- ---	--- ---	--- ---	--- ---	--- ---
TIME(min)	6	12	3	3	2	3	4
MOTION	1	1	1	1	---	1	---

P7							
PH	1	2	3	4		6	7
BL	22	23	26	26		27	34
SP	1	1	1	1		1	4
LV	3	3	4	4		4	---
ºC ºF	--- ---	40 104	--- ---	--- ---		--- ---	--- ---
TIME(min)	6	12	3	3		3	4
MOTION	2	2	2	2		2	---

P8							
PH	1	2	3	4		6	7
BL	22	25	26	26		27	34
SP	1	1	1	1		1	4
LV	3	3	4	4		4	---
ºC ºF	--- ---	--- ---	--- ---	--- ---		--- ---	--- ---
TIME(min)	6	12	3	3		3	4
MOTION	2	2	2	2		2	---

P9							
PH		2	3	4		6	7
BL		29	30	30		31	32
SP		1	1	1		1	2
LV		3	4	4		4	---
ºC ºF		--- ---	--- ---	--- ---		--- ---	--- ---
TIME(min)		12	3	3		3	3
MOTION		3	3	3		3	---

P10									
PH	0	1	2	3	5	4	5	6	7
BL	3	35	36	3	4	3	4	5	6
SP	1	1	1	1	2	1	2	1	3
LV	3	1	3	3	---	3	---	3	---
ºC ºF	--- ---	65 149	71 160	--- ---	--- ---	--- ---	--- ---	--- ---	--- ---
TIME(min)	3	5	5	3	2	3	2	3	6
MOTION	1	1	1	1	---	1	---	1	---

P11							
PH		2	3	4		6	7
BL		10	24	24		5	6
SP		1	1	1		1	3
LV		1	3	3	---	3	---
ºC ºF		--- ---	--- ---	--- ---		--- ---	--- ---
TIME(min)		8	2	2		3	6
MOTION		1	1	1		1	---

P12							
PH		2	3	4		6	7
BL		16	24	24		5	6
SP		1	1	1		1	3
LV		1	3	3	---	3	---
ºC ºF		40 104	--- ---	--- ---		--- ---	--- ---
TIME(min)		10	2	2		3	6
MOTION		1	1	1		1	---

P13							
PH		2	3	4		6	7
BL		17	24	24		5	6
SP		1	1	1		1	3
LV		1	3	3	---	3	---
ºC ºF		60 140	--- ---	--- ---		--- ---	--- ---
TIME(min)		10	2	2		3	6
MOTION		1	1	1		1	---

P14							
PH		2	3	4		6	7
BL		28	26	26		27	32
SP		1	1	1		1	2
LV		3	4	4	---	4	---
ºC ºF		--- ---	--- ---	--- ---		--- ---	--- ---
TIME(min)		8	3	3		3	6
MOTION		2	2	2		2	---

P15							
PH	6						
BL	6						
SP	3						
LV	---						
ºC ºF	--- ---						
TIME(min)	6						
MOTION	---						

P16							
PH	4						
BL	33						
SP	2						
LV	---						
ºC ºF	--- ---						
TIME(min)	2						
MOTION	---						

INTERPRETATION OF TABLES: SYMBOLS AND VALUES

SYMBOL	MEANING	VALUES
A	CONTROLS	
B	TRAY	
C	POWER SWITCH	
F	PREWASH	
G	SYSTEMS	
H	SOFTENER	
I	BLEACH	
PH	PHASE	0: Soak 1: Pre-wash 2: wash 3: Rinse 1 4: Rinse 2 5: Short spin 6: Final rinse (softener) 7: Long spin
BL	BLOCK NO.	
SP*	SPEED	SP1: SYSTEMS SP2: SHORT SPIN SP3: LONG SPIN (MAX) SP4: DELICATES SPIN
LV*	WATER LEVEL	LV1: MINIMUM LV2: LOW LV3: MEDIUM LV4: HIGH LV5: MAXIMUM
T	TEMPERATURE	
TM:	TIME	
MT	DRUM MOVEMENT	1: ENERGETIC 2: NORMAL 3: DELICATES
P*	PROGRAMMES	P1: WHITES 90C/194F P2: WHITES/COLOUREDS 60 ºC/140F P3: WHITES/COLOUREDS 30ºC/86F P4: WHITES/COLOUREDS COLD WASH P5: SYNTHETICS 60º/140 P6: SYNTHETICS COLD WASH P7: DELICATES 40ºC/104F P8: DELICATES COLD WASH P9: WOOL COLD WASH P10: SANITARY WASH P11: FAST COLD WASH P12: FAST WASH 40ºC/104 P13: FAST WASH 60º/140F P14: FAST DELICATES P15: LONG SPIN P16: SHORT SPIN

IMPORTANT INSTRUCTIONS REGARDING SAFETY AND USE

WARNING: To reduce the risk of electrical shocks or injury when using the appliance, the basic precautions should be observed, including the following:

1- **READ** all the instructions prior to using the appliance and **KEEP THEM** in an easily accessible place for reference in the event of doubt.

2- Do **NOT** wash clothes which have been previously treated, washed, soaked or stained with petrol, dry cleaning solvents, or other inflammable or explosive substances, as these give off vapours which may catch fire or explode.

3- Do **NOT** add petrol, dry cleaning solvents or other inflammable substances to the washing water. These substances give off vapours which could catch fire or explode.

4- In some conditions, hydrogen gas may be produced in a hot water system which has not been used for more than two weeks. Hydrogen gas is explosive. If the hot water system has not been used for a while, before using the washing machine turn on all the hot water taps and let the water run for a few minutes. This will release any accumulated hydrogen gas. As the gas is inflammable, do not smoke or use naked flames during this operation.

5- Do **NOT** allow children to play in or on the appliance. Children should be strictly supervised when in the vicinity of a machine which is operating.

6- Remove the door from the appliance before disposal or before leaving it out of service.

7- **DO NOT TRY TO OPEN THE DOOR** if the drum is moving.

8- Do **NOT** install or store the appliance in the open.

9- Do **NOT** try to force the controls.

10- **Do not repair or replace parts** of the appliance or carry out any servicing unless recommended to do so in the User Instruction Manual. Make sure that you fully understand the instructions and have the necessary skills to carry out the operations described.

11- Do **NOT** remove any safety device or modify any components in the washing machine. DO NOT INSTALL components not belonging to the machine in the appliance.

12- Failure to comply with any of the instructions given in the Instruction Manual may result in personal injury to the user. It is no possible to provide for all possible situations and contingencies with warnings about risk and hazards. Therefore, any person involved in the transportation, installation, use or maintenance of the machine should always employ **common sense**, caution and care.

13- Do **NOT** use the machine unless all the covers and guards are correctly fitted and secured.

14- The distributor (vendor) **MUST** correctly instruct the user during commissioning.

15- Pour the correct doses of detergent, fabric softener and lay into the dispenser drawer, as indicated by the manufacturer. Heed tips concerning the treatment of different materials given by the manufacturers.

16- Daily remove any traces of detergent or liquids from the dispenser drawer. Never use powdered or abrasive detergents for cleaning; use only water and soap.

17- Clean the water inlet filters and the external dispenser conducts once a month.

18- Never clean the exterior by water injection; functional parts of the machine could damage.

19- If the washing machine is to be idle for long periods, apply a coat of Vaseline oil to all its stainless steel surfaces.

20- An annual general revision is recommended.

CONTENTS

INTERPRETATION OF TABLES: SYMBOLS AND VALUES 3
IMPORTANT INSTRUCTIONS REGARDING SAFETY AND USE 4
1 INTRODUCTION 6
2 USE 7
2.1 Controls 7
2.2 Programmes 7
2.3 Operation 9
2.3.1 Programme execution 9
2.3.2 Programme end 9
3 CONFIGURATION (advanced) 10
3.1 Prg (programme selection) 10
3.2 AVAN(advance) 10
3.3 SPRES (Express) 10
3.4 ACLA (Extra rinse) 10
3.5 Stop (Thermal stop switch) 10
3.6 LEuL (Configuration of levels) 10
3.7 bLOC (Modify/delete blocks) 11
3.8 Timr (Remaining time) 11
3.9 Parameters (In run mode) 11
4 SELF-SERVICE 12
4.1 Operation 12
4.2 Pay centre/card 12
4.3 COIN 12
5 MAINTENANCE 14
5.1 Electrical and mechanical irregularities 14
5.2 Error messages 14

1 INTRODUCTION

Dear customer,

Thank you for the confidence you have placed in our product. We hope it meets your needs.

We offer a guarantee of 12 months from the date shown on the invoice for the purchase of spare parts and of 1 month for labour and displacement.

The guarantee does not cover damage to glass components, or consumables (seals, bulbs, etc.) nor damage to insulation material or damage due to the incorrect installation of the appliance, or to inappropriate use, inadequate maintenance or poor repair processes.

This appliance is subject to changes and modifications for its technical progress.

2 USE

2.1 Controls

Screen (2)	The screen has 4 displays with 7 segments each and gives information regarding the current operation.
Mains switch (4) On/Off	The switch has two positions._Press “I” to switch on the washing machine and “O” to switch it off.
START key	Press Start to start a programme, pause or continue the programme after the pause. In the menu navigation use the ENTER function to enter or go the next level in a menu.
ADVANCE (>>) key	Press advance to accelerate a programme. When this key is pressed the programmer goes directly to run the next phase of the programme; where the phase currently running is the last, the programme ends. Please note that if you press this key during a spin cycle, the machine will not move to the next phase until completion of the required safety time to permit the drum to come to a complete standstill.
INC (∧) and DEC (∨) keys	The INC (∧) and DEC (∨) keys have different functions depending on the screen and the programmer operating mode. Use these keys to select a wash programme or to scroll through different menus.
EXPRESS Key	Press Express to reduce the time each programme runs. The following table shows the effect of the “express” key on the different programmes. When the Express key is pressed, the letter S appears next to the programme, indicating that the express mode is on. When scrolling through the menus, use the Return function to exit or go to the higher level.
Extra Rinse Key	Press this key to add an additional rinse to the current washing programme. When it is pressed, the additional Extra Rinse LED lights up.
Phase indicators (LEDS)	The programmer has 7 amber LEDs that indicate the status of the washing machine and the washing programme progress in its different phases. The eighth LED is green and shows the door status.

2.2 Programmes

(S) Express mode on

Programme		**“Express” Effect**
P1 (S)	Whites 90ºC	The complete prewash cycle is cancelled and the wash cycle lasts 8 minutes instead of 12.
P2 (S)	Whites/coloureds 60 ºC	The complete prewash cycle is cancelled and the wash cycle lasts 10 minutes instead of 15.
P3 (S)	Whites/coloureds 30 ºC	The complete prewash cycle is cancelled and the thermal stop is deactivated in the wash cycle
P4 (S)	Whites/coloureds cold wash	The complete prewash cycle is cancelled.
P5 (S)	Synthetics 60ºC	The complete prewash cycle is cancelled and the wash cycle lasts 10 minutes instead of 15.
P6 (S)	Synthetics cold wash	The complete prewash cycle is cancelled.
P7 (S)	Delicates 40ºC	The complete prewash cycle is cancelled and the thermal stop is deactivated in the wash cycle
P8 (S)	Delicates cold wash	The complete prewash cycle is cancelled.
P9 (S)	Cold woollens	The complete prewash cycle is cancelled and the wash cycle lasts 8 minutes instead of 12.
P10 (S)	Sanitary	There is no change.
P11 (S)	Fast cold wash	There is no change.
P12 (S)	Fast wash 40ºC	There is no change.
P13 (S)	Fast wash 60ºC	There is no change.
P14 (S)	Fast delicates	There is no change.
P15 (S)	Long spin	There is no change.
P16 (S)	Short spin	There is no change.

NOTE: When the thermal stop is deactivated, the programmed wash time starts to run immediately without waiting for the programmed water temperature to be reached

2.3 Operation

This machine has been designed to wash or treat most materials. Its use for other purposes than those given is considered as undue and dangerous.

The machine should be loaded with the nominal load, smaller or bigger loads should be avoided.

Clothes should not be washed in sacks or cloth bags. If this is absolutely necessary, make sure the machine is loaded to the nominal load to avoid possible unbalanced loads.

Canvas, waterproof items, mops, carpets or rugs should not be spun.

The machine is controlled using a microprocessor able to adapt to the needs of each user.

There are 16 programmes for which the times and temperatures can be changed. They are divided into four sections with different spin settings and treatments: Normal, Delicates, synthetics and fast. For further details, please see the sections Configuration (page 68) and Standardised Programmes (page 68).

The machine has an intelligent control to control the water temperature; if hot water is available, it should be connected. The machine adjusts the different water inputs to maintain the programmed temperature.

It has intelligent control for spin cycle management. The washing machine controls any unbalanced loads and manages the spin to ensure a good spin, reducing noise and extending the useful life of wearable components, thus significantly reducing fatigue in the mechanical components.

The machine offers the “Express” system. By pressing one key you automatically reduce the programme time, thus adapting to user requirements without needing to change the machine configuration.

Extra rinse option. Press one key to add another rinse to the programme, thus adapting to user requirements without needing to change the machine configuration.

2.3.1 Programme execution

In order to carry out a wash programme, the following steps should be followed:

1- Put dirty clothes in washing machine drum
2- Close washing machine door.
3- Add detergent
4- Select desired programme.
5- Press START key.

After starting a programme, the LEDs indicate its condition and evolution.

With the START key the programme stops, and pauses. If you want the programme to continue, press the Start key again. If the programme is in spin mode, it is not possible to pause the machine, and therefore pressing the START key will have no effect.

2.3.2 Programme end

The programme can finish in several ways:

Normal end: the programme finishes when all cycles have been carried out.

- Pressing the EXPRESS key when the washing machine is in PAUSE mode.

- By pressing the ADVANCE key from any point in the programme, repeatedly, the end of the programme can be reached. If a spin is being carried out, the ADVANCE key will not respond until the braking safety time has finished (approx 1 min.).

When a programme ends, before allowing the door to be opened, the clothes are untangled during 30 seconds. An acoustic signal when the door can be opened after this process.

3 CONFIGURATION (advanced)

To go to the menu, while the machine is on and stopped, press the INC and DEC (∧,∨) keys together for 2 seconds. The two main menus of the machine are shown below.

CONF → Configuration

MANT → Maintenance

The maintenance menu is exclusively for use by the technical service, user options are included in the configuration menu. To go to configuration, press START and enter the code, **3489**. The different options are displayed below:

MOD. → Model (technical service)

Grd → Temperature unit (Cº or Fahrenheit)

Pay → Self-service (Off/Coin/CP) Only for self-service models (see point 2.9)

Prg → Programme selection

AVAN → Advance (On/Off)

SPRES → Express (On/Off)

ACLA → Extra rinse (On/Off)

Stop → Thermal stop switch (On/Off)

LEuL → Configuration of water level

bLOC → bLOC (Modify/delete blocks)

TimR → Remaining time

Div → Currency (only self-service/coin slot) (see point 2.9)

Pric → Price (only self-service/coin slot) (see point 2.9)

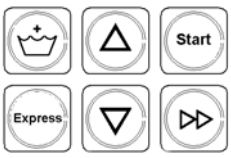

3.1 Prg (programme selection)

Press start to access the programme selection; the programmes are displayed followed by '*y*' or '*n*' (yes/no) indicating which programmes are activated. Use the INC (∧) and DEC (∨) keys to change the yes/no, press >> (advance) to change the programme and Start to end. If no programme is selected, the defect programme, P1 is active. If, for example, programmes P1, P4, P5, P8 and P14 are selected, correlative numbers are displayed on the operation screen: P1, P2, P3, P4, P5.

3.2 AVAN(advance)

The key >> can be deactivated, to prevent the advance of a cycle thus ensuring the wash programme is completed correctly. ON activated, OFF deactivated (activated by defect)

3.3 SPRES (Express)

The Express function may be switched off. This function slightly alters the wash cycles and times to give shorter cycles. ON activated, OFF deactivated (activated by defect)

3.4 ACLA (Extra rinse)

The extra rinse key can be switched off, eliminating the option to add an extra rinse. ON activated, OFF deactivated (activated by defect)

3.5 Stop (Thermal stop switch)

When the thermal stop switch is activated, the cycle time does not start until the programmed temperature has been reached in order to guarantee the wash cycle is correctly completed; this switch can be deactivated so that the time is counted from the moment the programmed level is reached. ON activated, OFF deactivated (activated by defect)

3.6 LEuL (Configuration of levels)

The water levels can be varied; there are three different settings:

1- Low (factory setting)
2- Intermediate
3- Height

If the configuration is modified, this will affect all the levels of water used. Press start and the current level is displayed (Leu1), use the INC and DEC (∧,∨) keys to change the level to suit your needs. Press Start again to confirm the level selected.

3.7 bLOC (Modify/delete blocks)

It is possible to modify the time and temperature of each phase and even delete phases.
First, refer to the table of Standardised Programmes to confirm which blocks are in the programme you wish to modify.
Next, enter this block and modify the parameters as follows:

1- When bLOC is displayed on the screen, press Start.
2- B 1 is displayed, press the INC and DEC (∧,∨) keys to go to the block you wish to modify. Press Start.
3- "tIME" is displayed on the screen, press the INC or DEC (∧,∨) keys to go to "tEMP" (temperature). To modify the time, press Start when "tIME" is displayed and the default time setting will be shown. Use the INC and DEC (∧,∨) keys to modify this value and press Start to confirm. Press Express to exit.
4- To modify the temperature, go to "tEmP", press Start and the default temperature setting is displayed, modify the value using the INC and DEC (∧,∨) keys and press Start to exit.
5- If the time is set to 0 seconds, the block is cancelled and will not run, i.e. the next phase will be run. It is not possible to cancel the last spin of each programme and therefore this is limited to a time of one minute.
6- **Warning!** Please note that some blocks are used in more than one programme at a time and, if these block are changed, all the programmes in which they are used will be changed.

3.8 Timr (Remaining time)

The timer can be activated to display the time remaining for each programme, provided that the thermal stop, Express and extra rinse functions are switched off. ON activated, OFF deactivated (deactivated by defect)

3.9 Parameters (In run mode)

To go to the menu and view the real data while the machine is running, press INC and DEC (∧,∨) together for 2 seconds.

PARA → Parameters: Temperature, level of water and remaining time.
IN → Inputs (technical service)
OUT → Outputs (technical service)

4 SELF-SERVICE

4.1 Operation

The configuration of the machine is different for self-service models.

There is no mains switch on the control panel. To switch the machine on and off, use the switch (circuit breaker) at the rear of the machine.

Only those keys required to run a programme are displayed; the “Express”, “extra rinse” and advance “>>” keys are switched off although they can be activated in the configuration menu (page 9).

Warning!

For safety reasons, access to configuration is not the same as in non-self-service machines. Please ask your distributor (vendor) for details on the corresponding method.

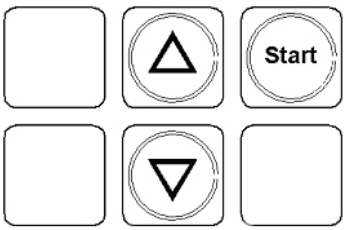

Remember that these keys are used in the configuration menus, therefore you should know exactly which function each key corresponds to.

The “Timr” (time remaining) option is activated by default, it can be switched off in the configuration menu (see section 3.8).

By defect, only 4 programmes are activated:

Self-service programmes	
P1	Whites 90ºC
P2	Whites/coloureds 60 ºC
P3	Whites/coloureds 30 ºC
P4	Whites/coloureds cold wash
P5	Synthetics 60ºC
P6	Synthetics cold wash
P7	Delicates 40ºC
P8	Delicates cold wash
P9	Cold woollens
P10	Sanitary
P11	Fast cold wash (P1)
P12	Fast wash 40ºC(P2)
P13	Fast wash 60ºC(P3)
P14	Fast delicates (P4)
P15	Long spin
P16	Short spin

The programme selection can be configured (See section 3.1)

Remember that the customer is only shown the active programmes, and these are always shown in correlative order beginning with P1.

Self-service machines can be operated using different devices:

1- Pay centre (standard configuration)
2- Coin slot.
3- Card

The self-service washing machine is delivered with Pay Centre configuration (CP). For the coin and card operated options, it is necessary to install the corresponding “kits” sold separately. Please ask your distributor for further information.
To change the washing machine configuration, go to CONF/PAY (see section 3) and select the required option. There are two operating modes:

The different functions in each case are shown below:

4.2 Pay centre/card

Use this option if the washing machine is a pay centre model or the card kit has been installed.

Programme execution

In order to carry out a wash programme, the following steps should be followed:

1- Place dirty washing in the machine.
2- Close the door
3- Add detergent
4- Insert card or coins in the pay centre
5- Select programme
6- Press Start

The price rate is the same for all the programmes. To change the price, please see the pay centre manual or the card reader if using card payments.

4.3 COIN

Use this option if the machine has been installed with the coin kit.

In order to carry out a wash programme, the following steps should be followed:

1- Place dirty washing in the machine.
2- Close the door
3- Add detergent
4- Select programme
5- Confirm price
6- Insert the coins
7- Press Start

The programme number and price are shown on the screen intermittently; use the INC and DEC (∧,∨) keys to change the programme and the price will be

updated. If there is no activity to the keys or in the coin slot after 30 seconds, the word “FREE” is displayed on the screen, indicating that the machine is available. Press any button to view the programmes.
With this type of coin-operated machine, a different price can be allocated to each programme. Two new submenus, DIV and Pric, are displayed in the configuration menu and can be used to allocate the corresponding currency and price.

Div: The coin slot has a different setting for each currency. Please refer to the coin kit manual and confirm that the installed coin kit accepts your currency. Allocate the currency to the washing machine programmer. The table below shows the available currencies:

CODE	COUNTRY	MINIMUN PRICE
0	Ficha/Token	1
1	Kuwait Oman	0.05
2	Azerbaijan Bulgaria Bahrain China Fiji Malaysia Panama Singapore	0.1
3	Argentina Bermuda Brazil Canada Ecuador Egypt Ethiopia Guatemala Cayman Islands Saudi Arabia El Salvador Turkey United States	0.25
4	United Arab Emirates Bolivia Estonia Euro-Countrys United Kingdom Georgia Ghana Croatia Latvia New Zealand Qatar Ukraine	0.5
5	Bosnia and Herzegovina Bangladesh Switzerland Dominican Republic Hong Kong Israel India Sri Lanka Lithuania Morocco Macedonia Peru Philipines Poland Russian Federation Sweden Slovakia Thailand Tunisia Uruguay Yugoslavia South Africa Australia	1
6	Czech Republic Denmark Kenya Mexico Norway Romania	5
7	Algeria Guyana Hungary Iceland Kazakhtan Slovenia Taiwan	10
8	Chile Costa Rica Iran, Islamic Republic of Paraguay French Polynesia	50
9	Colombia Indonesia Japan South Korea Uganda Venezuela	100

NOTE: This list is continuously updated, if you cannot find your country in the list, please ask your distributor for the latest available update.

PRIC: Allocate the price to each programme. Press Start to go to the programmes, in this menu only the active programmes are displayed (but with their original numbering) (please see the table on page 11). Press Start to access the price. The price is conditioned by the currency selected; if the currency is changed, the prices will be reset, therefore it is IMPORTANT to select the currency first. If a programme is added to the list (section 3.1) the default price for this currency will be allocated to the programme, the price should be allocated after it has been activated.

5 MAINTENANCE

5.1 Electrical and mechanical irregularities

Before calling the Technical Service Centre, check the following:
That power is supplied to the machine.
The condition of the fuses.
That the voltage is correct for the machine.

If the washing machine fails to get the required level of water, check:
The water mains tap is open.
The water inlet filter is not blocked.
That the water pressure is between 2 and 4 kg/cm 28 (28 and 56 psi).

If the washing machine vibrates excessively, check:
None of the panel screws is loose.

If a power cut occurs, check:
The tub is drained and the door is blocked. If you want to take the clothes out of the washing machine, unlock the door by pulling down the belt located behind the front panel.

5.2 Error messages

On the washing machine screen, warning or fault messages may be displayed during or after the execution of a wash programme. Except in the event of a power cut, the washing machine will be paused (drain pipe valve off, motor off, etc.), awaiting user action.

Message	Possible causes	Action
PWR FAUL UAIT	This message appears on recovering the power after having been cut-off. If the power cut occurs during the spin cycle, the message "WAIT" is displayed. For safety reasons, wait approximately 1.5 minutes without pressing anything until "PWR FAULT" is displayed.	Press START: the programme continues to operate in the same phase as before the power cut. Press EXPRESS: the programme ends.
E2	FAULT LOCK This message appears when it is detected that the door can not be unlocked at the end of the programme or that it has unlocked during the programme	Press ESC: the programme ends.
E3	FAULT DRAIN PIPE This message is displayed when, in spite of deactivating the emptying valve output, the water level inside the drum has not decreased for a pre-established period of time.	Press START: the programme continues. Press EXPRESS: the programme ends.
E4	FAULT WATER INLET This message appears when, in spite of activating the corresponding solenoid valves' outputs, the water level inside the tub has not increased during a certain pre-established period of time.	Press START: the programme continues. Press EXPRESS: the programme ends.
E5	HEATING FAULT This message is shown when, in spite of activating the heating output, the water temperature has not increased for a certain pre-established period of time.	Press START: the programme continues. Press EXPRESS: the programme ends.
E6	MAX. TEMP This message is displayed when the water temperature has exceeded 95 ºC.	Press START: the programme continues. Press EXPRESS: the programme ends.
E7	THERMOSTAT OPEN This message appears when the water exceeds 95 ºC	Press START: the programme continues. Press EXPRESS: the programme ends.
E9	MOTOR HEATING This message appears when the thermal protection of the washing machine's motor is detected to have not been activated.	Press START: the programme continues. Press EXPRESS: the programme ends.
E10	UNBALANCE This message appears when the final spin activates the unbalance micro three times.	Press EXPRESS: the programme ends.
E11	CLOTHES HOT This message is displayed when a programme execution finishes but the water temperature inside the tub exceeds 50 ºC.	Press EXPRESS: the programme ends.
E12	WATER IN TUB This message is displayed when a programme execution is finished but there is still water inside the tub. The door can not be opened until the water is drained from the tub.	Press EXPRESS: the programme ends.

INTERPRETACION DE TABLAS: SIMBOLOS Y VALORES

SIMBOLO	SIGNIFICADO	VALORES
A	CONTROLES	
B	CUBETERA	
C	INTERRUPTOR GENERAL	
F	PRELAVADO	
G	LAVADO	
H	SUAVIZANTE	
I	LEJIA	
PH	FASE	0: Remojo 1: Prelavado 2: lavado 3: aclarado 1 4: aclarado 2 5: centrifugado corto 6: Aclarado final (suavizante) 7: centrifugado largo
BL	Nº DE BLOQUE	
SP*	VELOCIDAD	SP1: LAVADO SP2: CENTRIFUGADO CORTO SP3: CENTRIFUGADO LARGO (MAX) SP4: CENTRIFUGADO DELICADO
LV*	NIVEL DE AGUA	LV1: MINIMO LV2: BAJO LV3: MEDIO LV4: ALTO LV5: MAXIMO
T	TEMPERATURA	
TM	TIEMPO	
MT	MOVIMIENTO TAMBOR	1: ENERGICO 2: NORMAL 3: DELICADO
P*	PROGRAMAS	P1: BLANCA 90C/194F P2: BLANCA/COLOR 60ºC/140F P3: BLANCA/COLOR 30ºC/86F P4: BLANCA/COLOR FRIA P5: SINTETICA 60º/140 P6: SINTETICA FRIA P7: DELICADA 40ºC/104F P8: DELICADA FRIA P9: LANA FRIA P10: SANITARIO P11: RAPIDO FRIO P12: RAPIDO 40ºC/104 P13: RAPIDO 60º/140F P14: RAPIDO DELICADA P15: CENTRIFUGADO LARGO P16: CENTRIFUGADO CORTO

INSTRUCCIONES IMPORTANTES DE SEGURIDAD Y USO

ADVERTENCIA: Para reducir el riesgo de descargas eléctricas o lesiones personales al usar su aparato, siga las precauciones básicas, incluyendo las siguientes:

1- **LEA** todas las instrucciones antes de usar el aparato y **GUARDELAS** en lugar fácilmente accesible para solventar cualquier duda.

2- **NO** lave prendas que hayan sido previamente tratadas, lavadas, remojadas o manchadas con gasolina, disolventes de limpieza en seco, u otras sustancias inflamables o explosivas, ya que despiden vapores que pueden incendiarse o explotar.

3- **NO** agregue gasolina, disolventes de limpieza en seco, u otras sustancias inflamables al agua de lavado. Estas substancias emiten vapores que pueden incendiarse o explotar.

4- En determinadas condiciones, el gas de hidrógeno puede ser producido en un sistema de agua caliente que no se ha utilizado durante dos semanas o más. Gas hidrógeno es explosivo. Si el sistema de agua caliente no ha sido usado por un período, antes de usar la lavadora, abra todos los grifos de agua caliente y deje que el agua de cada uno corra durante varios minutos. Esto liberará el gas hidrógeno acumulado. Como el gas es inflamable, no fume ni use una llama durante este tiempo.

5- **NO** permita que los niños jueguen en o sobre el aparato. Mantenga a los niños bajo estricta vigilancia cuando se encuentren en las proximidades de una maquina en funcionamiento.

6- Quite la puerta antes de desechar el aparato o dejarlo fuera de servicio.

7- **NO INTENTE ABRIR LA PUERTA** si el tambor está en movimiento.

8- **NO** instale ni almacene el aparato a la intemperie.

9- **NO** trate de forzar los controles.

10- **No repare o reemplace ninguna pieza** del aparato ni intente ninguna operación de servicio a menos que se recomiende en el manual de instrucciones de usuario. Aún así asegúrese siempre de entender perfectamente las instrucciones y tenga las habilidades necesarias para llevar a cabo la operación.

11- **NO** eliminar nigún dispositivo de seguridad ni modificar ningún elemento de la lavadora. NO INSTALAR en el interior de la maquina elementos ajenos a ella.

12- Cualquier omisión de las indicaciones descritas en los manuales de instrucciones, pueden ocasionar daños personales al usuario. No es posible cubrir todas las condiciones y situaciones posibles con los avisos de peligro y advertencias. Por lo tanto, el **sentido común**, precaución y el cuidado son factores que deben ser aportados por la(s) persona(s) que transporte, instale, utilice o mantenga la maquina.

13- **NO** utilizar la maquina sin estar todas las tapas y protecciones correctamente colocadas y fijadas.

14- **ES OBLIGATORIO** la instrucción correcta del usuario por parte del distribuidor (vendedor) durante la puesta en marcha.

15- Aporte a las cubetas correspondientes las dosis de detergente, suavizante y lejía indicadas por el fabricante. Observar los consejos de tratamiento de cada tejido indicados por el fabricante del mismo.

16- Limpie diariamente las cubetas de detergente y líquidos. Para la limpieza use agua y jabón, nunca detergentes abrasivos.

17- Limpie mensualmente los filtros de las entradas de agua y los conductos de dosificación exteriores.

18- No lave nunca el exterior utilizando chorro de agua; pueden estropearse las partes funcionales de la máquina.

19- Si la lavadora no va a utilizarse en un período de tiempo largo, pase una mano de aceite de vaselina sobre todas las superficies de acero inoxidable.

20- Se recomienda una revisión general anual.

INDICE

INTERPRETACION DE TABLAS: SIMBOLOS Y VALORES 3
INSTRUCCIONES IMPORTANTES DE SEGURIDAD Y USO 4
1 INTRODUCCIÓN 6
2 USO 7
2.1 Elementos de mando 7
2.2 Programas 7
2.3 Funcionamiento 8
2.3.1 Ejecución de un programa 8
2.3.2 Finalización de un programa 8
3 CONFIGURACION (avanzado) 9
3.1 Prg (selección de programas) 9
3.2 AVAN(avance) 9
3.3 SPRES (Express) 9
3.4 ACLA (Aclarado extra) 9
3.5 Stop (Parada térmica) 9
3.6 LEuL (Configuración niveles) 9
3.7 bLOC (Modificar/eliminar bloques) 10
3.8 Timr(Tiempo restante) 10
3.9 Parámetros (En estado de marcha) 10
4 AUTOSERVICIO 11
4.1 Funcionamiento 11
4.2 Central de pago/tarjeta 11
4.3 COIN (monedero) 11
5 MANTENIMIENTO 13
5.1 IIrregularidades eléctricas y mecánicas 13
5.2 Mensajes de error 13

1 INTRODUCCIÓN

Estimado cliente:

Gracias por haber depositado su confianza en nuestro producto. Deseamos que responda a sus necesidades.

Concedemos un plazo de garantía de 12 meses a partir de la fecha indicada en su factura de compra en repuestos y de 1 mes en la mano de obra y desplazamientos.

Las condiciones de garantía no cubren daños de componentes de cristal, ni repuestos consumibles (juntas, bombillas, etc.) como tampoco el deterioro del material aislante o daños imputables a una instalación incorrecta del aparato, a su utilización en una aplicación indebida, a un mantenimiento inadecuado o a procesos de reparación deficientes.

Este aparato está sujeto a cambios y modificaciones que apoyen su progreso técnico.

2 USO

2.1 Elementos de mando

Pantalla (2)	Se trata de una pantalla de 4 displays de 7 segmentos y se muestra información referente a la operación que se esté realizando.
Interruptor general (4) On/Off	Este interruptor tiene dos posiciones. Pulse “I” para encender la lavadora y “O” para apagarla.
Tecla START	Pulse Start para iniciar un programa, hacer una pausa o continuar con el programa tras una pausa. En la navegación por los menús toma la función de "ENTER", para entrar o pasar al nivel siguiente en un menú.
Tecla AVANCE (>>)	Pulse avance para acelerar la ejecución de un programa. Cada vez que se pulsa dicha tecla el programador pasa directamente a ejecutar la siguiente fase del programa; y si la fase que se está ejecutando es la última, se termina el programa. Tenga en cuenta que si pulsa esta tecla en un centrifugado no pasará de fase durante un tiempo de seguridad necesario para el completo frenado del tambor.
Teclas INC (∧) y DEC (∨)	Las teclas INC (∧) y DEC (∨) tienen diversas funciones dependiendo de la pantalla y el modo de funcionamiento del programador. Permiten la selección de un programa de lavado y la navegación en los diferentes menús.
Tecla EXPRESS	Pulse Express para reducir el tiempo de cada programa. En la siguiente tabla se muestra el efecto que tiene el “express” en los diferentes programas. Cuando se pulsa la tecla Express aparecerá junto al programa la S indicando su activación. En la navegación por los menús toma la función de "atrás", para salir o pasar al nivel superior.
Tecla Aclarado Extra	Pulse esta tecla para añadir un aclarado adicional al programa de lavado actual. Cuando lo pulse, se iluminará el led adicional de aclarado extra.
Indicadores de fase (leds)	El programador dispone de 7 leds ámbar que indican el estado de la lavadora y el avance en el programa de lavado en sus diferentes fases. El octavo LED es verde y muestra el estado de la puerta.

2.2 Programas

(S) Express activado

Programa		Efecto “Express”
P1 (S)	Blanca 90ºC	Se anula el prelavado completo y el lavado será de 8 minutos en vez de 12.
P2 (S)	Blanca/color 60ºC	Se anula el prelavado completo y el lavado será de 10 minutos en vez de 15.
P3 (S)	Blanca/color 30ºC	Se anula el prelavado completo y en el lavado se desactiva la parada térmica
P4 (S)	Blanca/color fría	Se anula el prelavado completo.
P5 (S)	Sintética 60ºC	Se anula el prelavado completo y el lavado será de 10 minutos en vez de 15.
P6 (S)	Sintética fría	Se anula el prelavado completo.
P7 (S)	Delicada 40ºC	Se anula el prelavado completo y en el lavado se desactiva la parada térmica
P8 (S)	Delicada fría	Se anula el prelavado completo.
P9 (S)	Lana fría	Se anula el prelavado completo y el lavado será de 8 minutos en vez de 12.
P10 (S)	Sanitario	No hay efecto.
P11 (S)	Rápido frío	No hay efecto.
P12 (S)	Rápido 40ºC	No hay efecto.
P13 (S)	Rápido 60ºC	No hay efecto.
P14 (S)	Rápido delicada	No hay efecto.
P15 (S)	Centrifugado largo	No hay efecto.
P16 (S)	Centrifugado Corto	No hay efecto.

NOTA: Cuando la parada térmica esta desactivada, comenzará a contar el tiempo programado de lavado, sin esperar a que se alcance la temperatura de lavado programada

2.3 Funcionamiento

Esta máquina está diseñada y concebida para el lavado o tratado de textiles en general. Su empleo en propósitos ajenos a lo indicado será considerado como indebido y peligroso.

Es aconsejable cargar la maquina con su carga nominal, evite meter cargas muy inferiores o superiores.

No es aconsejable lavar ropa introducida en sacos, en tal caso, llene la lavadora hasta su carga nominal para evitar posibles desequilibrios de carga.

No es aconsejable centrifugar lonas o prendas impermeables, mopas, moquetas o alfombras.

El control de la maquina se realiza mediante un microprocesador capaz de adaptarse a las necesidades de cada usuario.

Dispone de 16 programas modificables en tiempos y temperaturas. Se dividen en cuatro sectores que llevan diferentes configuraciones de giro y tratamiento de la ropa: Normales, Delicados, sintéticos y rápidos. Para más información consulte el apartado Configuración (pag.68) y programas normalizados (pag.68).

Dispone de control inteligente para la regulación de temperatura, si dispone de agua caliente, conéctela. La lavadora gestionará las diferentes entradas de agua para mantener la temperatura programada.

Dispone de control inteligente para la gestión del centrifugado. La lavadora controla el desequilibrio generado por la carga y gestiona el giro para garantizar un buen centrifugado, sin ruidos y alargando la vida útil de los elementos de desgaste y así como una significativa reducción de fatiga en los componentes mecánicos.

Dispone del sistema “Express”, pulsando una tecla automáticamente reducirá el tiempo de programa adaptándose a sus necesidades, sin tener que hacer cambios en configuración.

Opción aclarado extra, pulsando una tecla, automáticamente se la añadirá un aclarado más a los programados adaptándose a sus necesidades, sin tener que hacer cambios en configuración.

2.3.1 Ejecución de un programa

Para realizar un programa de lavado se deben seguir los pasos que se indican a continuación:

1- Introducir la ropa sucia en el tambor de la lavadora.
2- Cerrar la puerta de la lavadora.
3- Añadir detergentes
4- Seleccionar el programa que se desea.
5- Pulsar la tecla START.

Después de iniciar un programa, los LEDS indican el estado del mismo y su evolución.

Con la tecla Start el programa se detiene, hace una pausa. Para que el programa continúe se debe pulsar de nuevo la tecla Start. Si el programa está realizando un centrifugado no es posible hacer una pausa, por lo que la tecla Start no tendrá ningún efecto.

2.3.2 Finalización de un programa

El programa se puede terminar de varias formas:

Finalización normal: el programa termina cuando ha realizado todas las fases que lo componen.

- Pulsando la tecla EXPRESS cuando la lavadora esté en estado de PAUSA.
- Pulsando la tecla AVANCE desde cualquier punto del programa, repetidamente, se puede llegar hasta el final del programa. Si está realizándose un centrifugado, la tecla AVANCE no responderá hasta haber pasado el tiempo de seguridad de frenado (1min aprox.).

Cuando finaliza un programa, antes de permitir la apertura de la puerta se realiza el desapelmazado de la ropa durante 30 segundos. Una señal acústica nos indicará la posibilidad de abrir la puerta tras este proceso.

3 CONFIGURACION (avanzado)

Para acceder al menú, estando la lavadora encendida y parada, pulsamos al mismo instante durante 2 segundos las teclas INC y DEC (∧,∨).A continuación se representan los dos menús principales de los que dispone la maquina.

CONF → Configuración

MANT → Mantenimiento

Mantenimiento es exclusivamente para el servicio técnico, las opciones de usuario se encuentran en configuración. Para acceder a configuración pulsar Start e introducir la clave **3489**. A continuación se muestran las diferentes opciones:

MOD → Modelo (servicio técnico)

Grd → Unidad de temperatura (Cº ó Fahrenheit)

Pay → Autoservicio (Off/Coin/CP) solo para modelos autoservicio (ver punto 2.9)

Prg → Selección de programas

AVAN → Avance (On/Off)

SPRES → Express (On/Off)

ACLA → Aclarado extra (On/Off)

Stop → Parada térmica (On/Off)

LEuL → Configuración de nivel del agua

bLOC → bLOC (Modificar/eliminar bloques)

TimR → Tiempo restante

Div → Divisa (solo autoservicio/monedero) (ver punto 2.9)

Pric → Precio (solo autoservicio/monedero) (ver punto 2.9)

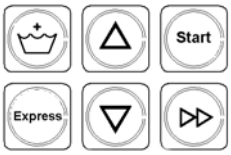

3.1 Prg (selección de programas)

Pulsar Start para acceder a la selección de los programas, a continuación se muestran los programas seguidos de una *y* o una *n* (yes/no) indicando que programas están activados. Con las teclas INC (∧) y DEC (∨) cambiar el yes/no, pulsar >> (avance) para cambiar de programa y Start para finalizar. Si no se selecciona ningún programa se dejará por defecto el P1 activo. Si se selecciona por ejemplo el P1, P4, P5, P8 y P14, en funcionamiento se mostrarán números correlativos: P1, P2, P3, P4, P5.

3.2 AVAN (avance)

Es posible desactivar la tecla >> imposibilitando el avance de fase para asegurar un correcto lavado. ON activado, OFF desactivado (por defecto activado).

3.3 SPRES (Express)

Es posible desactivar la función Express. Esta función varía ligeramente fases y tiempos en los lavados para realizar ciclos más cortos. ON activado, OFF desactivado (por defecto activado).

3.4 ACLA (Aclarado extra)

Es posible desactivar la tecla de aclarado extra, eliminando la opción de añadir un aclarado más. ON activado, OFF desactivado (por defecto activado).

3.5 Stop (Parada térmica)

Con parada térmica activada el tiempo de fase no empezará a descontarse hasta no haber logrado la temperatura programada para asegurar un correcto lavado, es posible desactivarla y empezar a descontar el tiempo en el momento que alcanza el nivel programado. ON activado, OFF desactivado (por defecto activado).

3.6 LEuL (Configuración niveles)

Es posible variar los niveles de agua, existen tres configuraciones diferentes:

1- Bajo (configuración de fabrica)
2- Medio
3- Alto

Si se modifica la configuración afectará a todos los niveles de agua utilizados. Pulse Start y aparecerá el nivel configurado (Leu1), con las INC y DEC (∧,∨) podrá variar el nivel que más se adecue a sus

necesidades. Pulse Start nuevamente para confirmar el cambio.

3.7 bLOC (Modificar/eliminar bloques)

Es posible modificar el tiempo y temperatura de cada fase e incluso eliminar fases.
Primero, consulte en la tabla de Programas Normalizados de que bloques consta el programa que quiere modificar.
A continuación puede acceder a dicho bloque y modificar los parámetros de la siguiente manera:

1- Cuando se muestra bLOC en pantalla, pulse Start.
2- Aparecerá B 1, pulsando las teclas INC y DEC (∧,∨) accederá al bloque que desea modificar. Pulse start.
3- En pantalla se muestra “tIME” (tiempo), pulsando las teclas INC o DEC (∧,∨) accederá a “tEMP” (temperatura). Si quiere modificar el tiempo, pulse Start cuando se muestra “tIME” y aparecerá el tiempo definido por defecto. Con las teclas INC y DEC (∧,∨) modifique ese valor y pulse Start para validar. Pulse Express para salir.
4- Si lo que quiere modificar es la temperatura, acceda a “tEmP”, pulse Start y aparecerá la temperatura definida por defecto, modifique el valor con las teclas INC y DEC (∧,∨) y pulse Start para salir.
5- Si se programa el tiempo a 0 segundos el bloque queda anulado y no se ejecutará, es decir, se ejecutará la siguiente fase. No es posible anular el último centrifugado de cada programa por lo que están limitados a tiempo de 1 minuto.
6- **¡Atención!** Tenga en cuenta que hay bloques utilizados en varios programas a la vez y si los modifica, cambiará todos los programas en los que se utiliza dicho bloque.

3.8 Timr (Tiempo restante)

Es posible activar el temporizador que indica el tiempo restante para cada programa, solo si la parada térmica, el Express y el aclarado extra estén desactivados. ON activado, OFF desactivado (por defecto desactivado).

3.9 Parámetros (En estado de marcha)

Para poder acceder al menú y poder visualizar los datos reales durante el funcionamiento de la lavadora, pulsamos simultáneamente durante 2 segundos las teclas INC y DEC (∧,∨).

PARA → Parámetros: Temperatura, nivel de agua y tiempo restante.
IN → Entradas (servicio técnico)
OUT → Salidas (servicio técnico)

4 AUTOSERVICIO

4.1 Funcionamiento

En caso de disponer de un modelo de lavadora para autoservicio, la configuración de máquina es diferente.

No existe el interruptor general en el panel de mandos, para encender o apagar la lavadora deberá accionar el interruptor (seccionador) situado en la parte posterior.

Solo se muestran los pulsadores que se deben utilizar para ejecutar un programa, las teclas “Express”, “aclarado extra” y “avance >>” están desactivados aunque es posible activarlos en configuración (pág. 9).

Atención!

Por su seguridad, el acceso a configuración es diferente de las maquinas no autoservicio, consulte a su distribuidor (vendedor) para saber cuál es el método correspondiente.

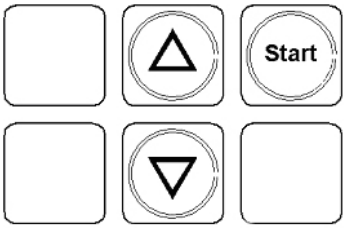

Recuerde que en los menús de configuración se utilizan estas teclas, por lo que deberá saber exactamente cuál es cada una de ellas.

La opción “Timr” (tiempo restante) está activa por defecto, puede desactivarla en el menú de configuración (ver apartado 3.8).

Por defecto dispone solamente de 4 programas activados:

Programas autoservicio	
P1	Blanca 90ºC
P2	Blanca/color 60ºC
P3	Blanca/color 30ºC
P4	Blanca/color fría
P5	Sintética 60ºC
P6	Sintética fría
P7	Delicada 40ºC
P8	Delicada fría
P9	Lana fría
P10	Sanitario
P11	Rápido frío (P1)
P12	Rápido 40ºC(P2)
P13	Rápido 60ºC(P3)
P14	Rápido delicada(P4)
P15	Centrifugado largo
P16	Centrifugado Corto

La selección de programas es totalmente configurable (Ver apartado 3.1)

Recuerde que al cliente solo se le muestran los programas activos y se muestran de manera correlativa empezando siempre por P1.

Las maquinas de autoservicio pueden ser operadas con diferentes dispositivos:

1- Central de pago (configuración estándar)
2- Monedero
3- Tarjeta

La lavadora de autoservicio se entrega con la configuración de Central de pago (CP), para las opciones de monedero y tarjeta deben ser instalados los “kits correspondientes que se venden por separado, consulte a su distribuidor para obtener más información.
Para cambiar la configuración de la lavadora debe acceder a CONF/PAY (ver apartado 3) y seleccionar la opción deseada. Existen dos modos de funcionamiento:

A continuación se muestran las diferentes funciones en cada caso:

4.2 Central de pago/tarjeta

Utilice esta opción si su lavadora es modelo de central de pago o tiene el kit tarjeta instalado.

Ejecución de un programa

Para realizar un programa de lavado se deben seguir los pasos que se indican a continuación:

1- Introducir la ropa sucia en la lavadora.
2- Cerrar la puerta
3- Añadir detergentes
4- Introducir tarjeta o monedas en la central de pago
5- Seleccionar programa
6- Pulsar start

La tarifa es única para todos los programas, si quiere cambiar el precio consulte el manual de su central de pago o del lector de tarjetas en el caso de que esté utilizando el pago con tarjeta.

4.3 COIN (monedero)

Utilice esta opción si su lavadora tiene el kit monedero instalado.

Para realizar un programa de lavado se deben seguir los pasos que se indican a continuación:

1- Introducir la ropa sucia en la lavadora.
2- Cerrar la puerta
3- Añadir detergentes
4- Seleccionar programa
5- Comprobar precio
6- Introducir monedas
7- Pulsar start

En pantalla se mostrará el número de programa y su precio de manera intermitente, con las teclas INC y DEC (∧,∨) puede cambiar el programa y el precio se actualizará. Si en 30 segundos no hay actividad en las teclas o en el monedero, en pantalla se mostrará “FREE” indicando que la maquina está disponible, pulse cualquier tecla para que se muestren los programas.
Con este tipo de monedero puede asignar un precio a cada programa, en el menú configuración aparecerán dos nuevos submenús DIV y Pric para asignar la divisa y precio correspondiente.
Div: El monedero tiene la configuración diferente para cada divisa, consulte el manual del kit monedero y compruebe que su monedero instalado acepta las monedas de su país. Asigne esa divisa al programador de la lavadora, en la tabla se muestran las divisas disponibles:

CODE		PRECIO MÍNIMO
0	Ficha/Token	1
1	Kuwait Oman	0.05
2	Azerbaijan Bulgaria Bahrain China Fiji Malaysia Panama Singapore	0.1
3	Argentina Bermuda Brazil Canada Ecuador Egypt Ethiopia Guatemala Cayman Islands Saudi Arabia El Salvador Turkey United States	0.25
4	United Arab Emirates Bolivia Estonia Euro-Countrys United Kingdom Georgia Ghana Croatia Latvia New Zealand Qatar Ukraine	0.5
5	Bosnia and Herzegovina Bangladesh Switzerland Dominican Republic Hong Kong Israel India Sri Lanka Lithuania Morocco Macedonia Peru Philipines Poland Russian Federation Sweden Slovakia Thailand Tunisia Uruguay Yugoslavia South Africa Australia	1
6	Czech Republic Denmark Kenya Mexico Norway Romania	5
7	Algeria Guyana Hungary Iceland Kazakhtan Slovenia Taiwan	10
8	Chile Costa Rica Iran, Islamic Republic of Paraguay French Polynesia	50
9	Colombia Indonesia Japan South Korea Uganda Venezuela	100

NOTA: Esta lista se actualiza continuamente, si su país no se encuentra en la lista, consulte a su distribuidor la disponibilidad actualizada.

PRIC: Asigne el precio a cada programa, Pulse start para acceder a los programas, en este menú solo aparecerán los programas activos pero con su numeración original (consulte tabla de la pagina 11). Pulse Start para acceder al precio. El precio irá condicionado a la divisa seleccionada, si cambia de divisa los precios se resetearan por lo que es IMPORTANTE seleccionar la divisa primero. Si añade un programa a la lista (apartado 3.1) se le asignará el precio por defecto de cada divisa, deberá asignarle el precio después de haberlo activado.

5 MANTENIMIENTO

5.1 Irregularidades eléctricas y mecánicas

Antes de llamar al Servicio de Asistencia Técnica, compruebe,
Que llega corriente a la máquina.
El estado de los fusibles.
Que la tensión coincide con la de la máquina.

Si la lavadora no coge el nivel de agua, compruebe,
Que la llave de paso del agua está abierta.
Que el filtro de entrada de agua no está obstruido.
Que la presión del agua de red está entre 2 ÷ 4 Kg/cm^2 (28 ÷ 56 psi).

Si la lavadora vibra excesivamente, compruebe,
Que ninguno de los tornillos de los paneles está suelto.

Si hay un corte de tensión,
Se desagua la cuba y la puerta queda bloqueada. Si quiere sacar la ropa de la lavadora puede desbloquear la puerta tirando hacia abajo de la cinta situada detrás del panel frontal.

5.2 Mensajes de error

En la pantalla de la lavadora pueden aparecer mensajes de advertencia o avería acompañados de una señal acústica durante y después de la ejecución de un programa de lavado. Salvo en el caso de corte de tensión, la lavadora quedará en situación de pausa (válvula desagüe cerrada, motor parado, etc.) esperando la acción del usuario.

Mensaje	Causas posibles	Acciones
PWR FAUL UAIT	Este mensaje aparece al recuperar la tensión después de registrase un corte del mismo. Si el corte de tensión se produce en la fase de centrifugado aparecerá en pantalla el mensaje "UAIT" (wait). Espere un tiempo de seguridad sin pulsar nada hasta que aparezca el citado "PWR FAULT" (1,5 min. aprox.).	Pulsar START: continúa la ejecución del programa en la misma fase en que se produjo el corte de tensión. Pulsar EXPRESS: finaliza el programa
E 2	FALLO EN BLOQUEO Este mensaje aparece cuando se detecta que no se consigue desbloquear la puerta al finalizar un programa o se desbloquea durante el mismo	Pulsar ESC: finaliza el programa
E 3	FALLO EN DESAGÜE Este mensaje aparece cuando se detecta que, a pesar de desactivar la salida de la válvula de vaciado, el nivel de agua dentro del tambor de la lavadora no ha disminuido durante cierto tiempo preestablecido.	Pulsar START: continúa con la ejecución del programa. Pulsar EXPRESS: finaliza el programa.
E 4	FALLO ENTRADA AGUA Este mensaje aparece cuando se detecta que, a pesar de activar la (s) salida de la (s) electroválvula (s) correspondiente (s), el nivel de agua dentro de la cuba de la lavadora no ha aumentado durante cierto tiempo preestablecido.	Pulsar START: continúa con la ejecución del programa. Pulsar EXPRESS: finaliza el programa.
E 5	FALLO CALENTAMIENTO Este mensaje aparece cuando se detecta que, a pesar de activar la salida de calentamiento, la temperatura del agua no ha aumentado durante cierto tiempo preestablecido.	Pulsar START: continúa con la ejecución del programa. Pulsar EXPRESS: finaliza el programa.
E 6	TEMPERATURA MÁXIMA Este mensaje aparece cuando se detecta que la temperatura del agua ha superado los 95ºC.	Pulsar START: continúa con la ejecución del programa. Pulsar EXPRESS: finaliza el programa.
E 7	TERMOSTATO ABIERTO Este mensaje aparece cuando el agua supera los 95ºC	Pulsar START: continúa con la ejecución del programa. Pulsar EXPRESS: finaliza el programa.
E 9	CALENTAMIENTO MOTOR Este mensaje aparece cuando se detecta que se ha activado la protección térmica del motor de la lavadora.	Pulsar START: continúa con la ejecución del programa. Pulsar EXPRESS: finaliza el programa.
E 10	DESEQUILIBRIO Este mensaje aparece cuando en el centrifugado final se activa tres veces el micro de desequilibrio.	Pulsar EXPRESS: finaliza el programa.
E 11	ROPA CALIENTE Este mensaje aparece cuando se termina de ejecutar un programa pero la temperatura dentro de la cuba supera los 50ºC.	Pulsar EXPRESS: finaliza el programa.
E 12	AGUA EN LA CUBA Este mensaje aparece cuando se termina de ejecutar un programa pero todavía hay agua en la cuba. No se permitirá abrir la puerta hasta que se haya evacuado el agua de la cuba.	Pulsar EXPRESS: finaliza el programa.